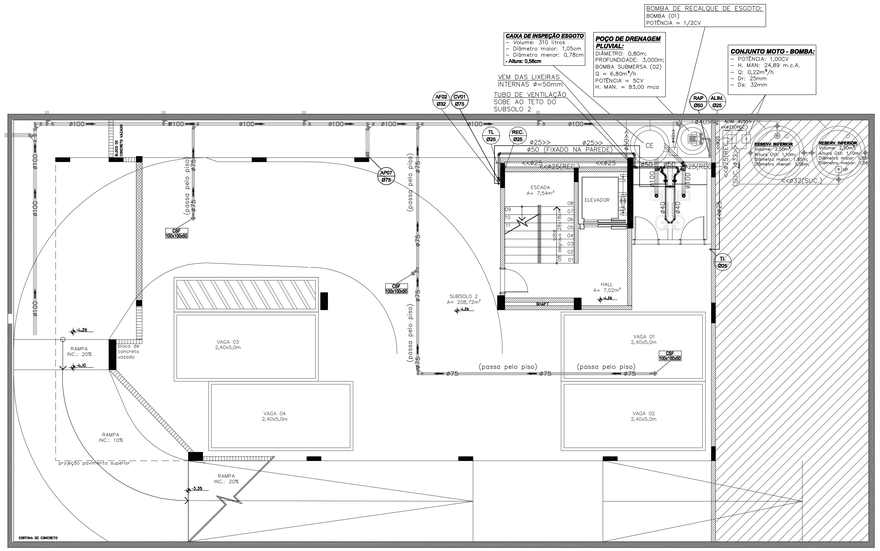

SUBSOLO 2
Esc: 1/75

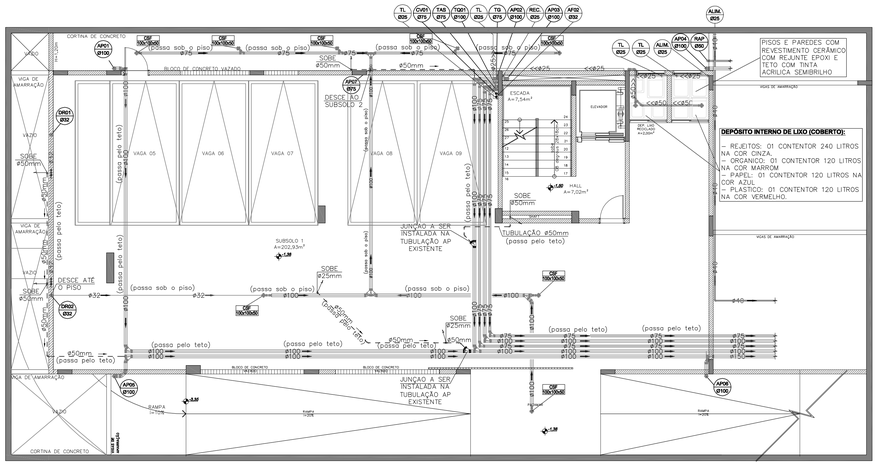

SUBSOLO 1
Esc: 1/75

NOTAS

1 – Os condutores horizontais de rede de Água Pluvial deverão ser instalados com declividade mínima de 0,5%, possuindo diâmetro mínimo de 100 mm.

2 – Para rede de Esgoto Cloacal, as declividades mínimas serão:
- 2% Para tubulação com diâmetro nominal igual ou inferior a 75 mm.
- 1% Para tubulação com diâmetro nominal igual ou superior a 100mm.

3 – As válvulas de descarga deverão possuir sistema de acionamento de dupla vazão.

4 – Os tubos de ventilação serão em PVC rígido, com diâmentro mínimo de 50 mm e deverão ultrapassar em 30 cm o nível da cobertura.

5 – As tubulações de dreno deverão ser embutidas nas paredes. Quando encaminhadas na posição horizontal em forro ou sancas, deverão ser isoladas termicamente e interligadas a rede Pluvial mais próximo.

6 – Dimensionamento da rede de Dreno em PVC Água Fria (inclinação minina 0,1%):
- 25 mm Para 1 Evaporador.
- 32 mm Para 2 Evaporadores.
- 40 mm Para até 4 Evaporadores.

7 – Todas as tubulações externas e enterradas deverão ser envelopadas com concreto FCK 25 Mpa

8 – As tubulações devem ser pintadas nas cores:

Branco – Tubulação de Esgoto
Azul – Tubulação de Água Pluvial
Verde – Tubulação de Dreno de Ar Condicionado
Marrom – Tubulação de Água Fria
Laranja – Tubulação de Gordura

QUADRO DE ÁREAS

SUBSOLO 2		239,53M²
SUBSOLO I		241,50M²
TÉRREO		241,50M²
PRIMEIRO PAVIMENTO	AMPLIAÇÃO: 99,49M²	171,57 M²
SEGUNDO PAVIMENTO		253,05M²
ÁTICO	AMPLIAÇÃO: 217,95M²	217,95M²
CIRCULAÇÃO		31,92M²
CAIXA D' AGUA		24,36M²
TOTAL DE ÁREA CONSTRUIDA		1421,38M²

CONVENÇÕES

- Tubulação de AF (ÁGUA FRIA) sobre a laje/forro ou embutida na parede.
- Tubulação de AF (ÁGUA FRIA) embutida no piso.
- Tubulação de TG (TUBO DE GORDURA) sobre a laje/forro ou embutida na parede.
- Tubulação de TG (TUBO DE GORDURA) embutida no piso.
- Tubulação de AP (ÁGUA PLUVIAL) sobre a laje/forro ou embutida na parede.
- Tubulação de AP (ÁGUA PLUVIAL) embutida no piso.
- Tubulação de TQ (ESGOTO) sobre a laje/forro ou embutida na parede.
- Tubulação de TQ (ESGOTO) embutida no piso.
- Tubulação de TV (TUBO DE VENTILAÇÃO).
- Tubulação de AC (DRENO DE AR CONDICIONADO) embutido na parede / embutido no piso.
- Tubulação de AC (DRENO DE AR CONDICIONADO) aparente sobre o forro.
- Tubulação de Existente.

NOMENCLATURAS:

ALIM – ALIMENTAÇÃO PREDIAL
RAP – RECALQUE ÁGUA PLUVIAL
REC – TUBULÇÃO DE RECALQUE
HID – HIDRÔMETRO
MIC – MICTÓRIO
PIA – PIA COZINHA
LV – LAVATÓRIO
CA – CAIXA ACOPLADA
EA – ENTRADA DE ÁGUA FRIA
AF – COLUNA DE ÁGUA FRIA
AP – ÁGUA PLUVIAL
TQ – TUBO DE QUEDA ESGOTO
TG – TUBO DE GORDURA
CV – COLUNA DE VENTILAÇÃO
DR – DRENO AR CONDICIONADO
TL – TORNEIRA DE LIMPEZA
PD – PONTO DE DRENO AR CONDICIONADO
RG – REGISTRO DE GAVETA
TB – TORNEIRA BÓIA
BD – BEBEDOURO
ø – DIÂMETRO DA CANALIZAÇÃO

AF/xx / Øxx – PRUMADA INDICADA / DIÂMETRO INDICADO
XX HID – ABRIGO PARA "XX" HIDRÔMETROS
– TORNEIRA DE LIMPEZA
– ABRIGO PARA HIDRÔMETRO
– TORNEIRA DE BÓIA
– RALO SIFONADO
– VÁLVULA DE PÉ COM CRIVO
– CONJUNTO MOTO–BOMBA
– DRENO SIFONADO, A SER EXECUTADO NAS UNIDADES DE AR CONDICIONADO SENDO ENCAMINHADO A REDE DE DRENAGEM PLUVIAL.
– TUBULAÇÃO QUE SOBE
– TUBULAÇÃO QUE DESCE
CE – CAIXA INSPEÇÃO DE ESGOTO
CS – CAIXA SINFONADA
CG – CAIXA DE GORDURA
CP – CAIXA PLUVIAL
CPG – CAIXA PLUVIAL COM GRELHA

	NÍVEIS (m)		ø MÍNIMO (mm)	
	ÁGUA	ESGOTO	ÁGUA	ESGOTO
LA – LAVATÓRIO	0.60	0.50	25	40
CA – CAIXA ACOPLADA	0.20	—x—	25	100
PIA – PIA	0.60	0.50	25	50
TL – TORNEIRA DE LIMPEZA	0.60	—x—	25	—x—
MIC – MICTÓRIO	1.05	VARIÁVEL	25	75
BD – BEBEDOURO	0.90	0.90	25	50

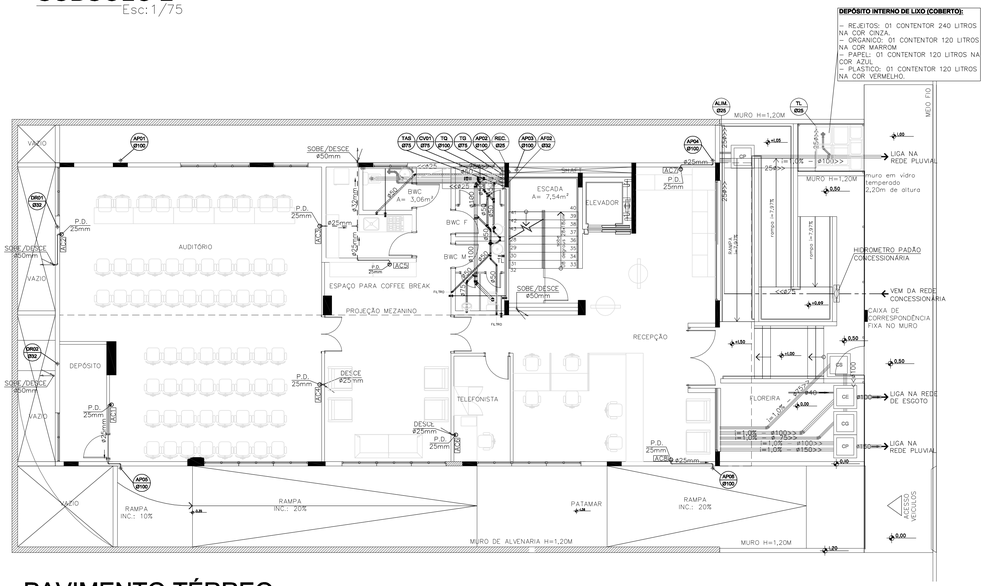

PAVIMENTO TÉRREO
Esc: 1/75

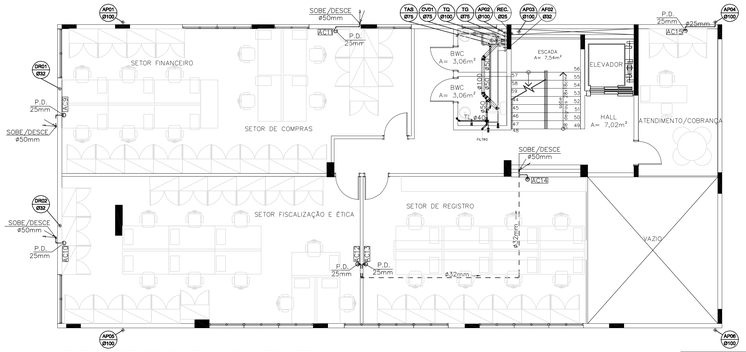

PRIMEIRO PAVIMENTO
Esc: 1/75

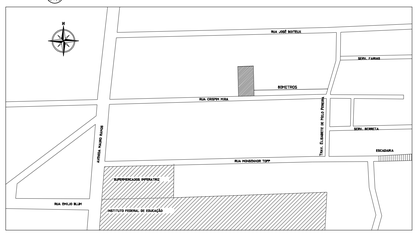

SITUAÇÃO
S/Esc

REV.	DATA	DISCRIMINAÇÃO	VISTO
03	07/2016	ATUALIZAÇÃO DA ARQUITETURA E AJUSTES FINAIS	
02	06/2016	AJUSTES FINAIS	
01	05/2016	ATUALIZAÇÃO DA ARQUITETURA E AJUSTES	
00	02/2016	EMISSÃO INICIAL	

TERRA PRIME construções
Rua João Gualberto de Oliveira, 312, Forquilhinhas - São José / SC
048 3259-9350 - www.terraprime.com.br

PROJETO HIDROSSANITÁRIO

Obra:
CONSELHO REGIONAL DE FARMÁCIA DO ESTADO DE SC

Endereço:
Rua Crispim Mira, 421
Bairro: Centro - Município: Florianópolis - SC

Proprietário:
Conselho Regional de Farmácia do Estado de SC

Contém:
Subsolo 2
Subsolo 1
Pavimento Térreo
Primeiro Pavimento
Situação

Assinatura Proprietário:

Responsável Pela Obra:

Autores do Projeto:
Eng. JÚLIO CESAR DA SILVA
CREA SC 56 787 0
julio@terraprime.com.br

Prancha: 01 /05

Desenho: Vitor G. Oliveira
Data: Julho/2016
Escala: Indicada
Arquivo: HID012016-R03
Revisão: 03

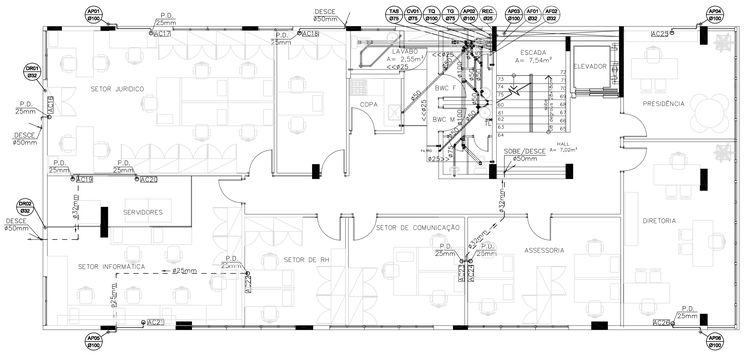

SEGUNDO PAVIMENTO
Esc: 1/75

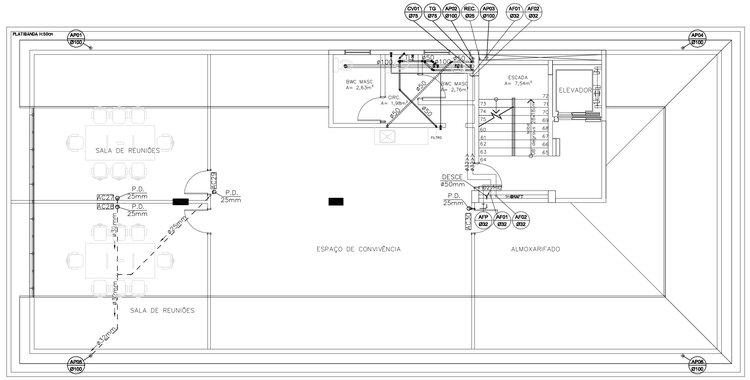

PAVIMENTO ÁTICO
Esc: 1/75

NOTAS

1 – Os condutores horizontais de rede de Água Pluvial deverão ser instalados com declividade mínima de 0,5%, possuindo diâmetro mínimo de 100 mm.

2 – Para rede de Esgoto Cloacal, as declividades mínimas serão:
- 2% Para tubulação com diâmetro nominal igual ou inferior a 75 mm.
- 1% Para tubulação com diâmetro nominal igual ou superior a 100mm.

3 – As válvulas de descarga deverão possuir sistema de acionamento de dupla vazão.

4 – Os tubos de ventilação serão em PVC rígido, com diâmentro mínimo de 50 mm e deverão ultrapassar em 30 cm o nível da cobertura.

5 – As tubulações de dreno deverão ser embutidas nas paredes. Quando encaminhadas na posição horizontal em forro ou sancas, deverão ser isoladas termicamente e interligadas a rede Pluvial mais próxima.

6 – Dimensionamento da rede de Dreno em PVC Água Fria (inclinação minima 0,1%):
- 25 mm Para 1 Evaporador.
- 32 mm Para 2 Evaporadores.
- 40 mm Para até 4 Evaporadores.

7 – Todas as tubulações externas e enterradas deverão ser envelopadas com concreto FCK 25 Mpa

8 – As tubulações devem ser pintadas nas cores:

Branco – Tubulação de Esgoto
Azul – Tubulação de Água Pluvial
Verde – Tubulação de Dreno de Ar Condicionado
Marrom – Tubulação de Água Fria
Laranja – Tubulação de Gordura

CONVENÇÕES

- Tubulação de AF (ÁGUA FRIA) sobre a laje/forro ou embutida na parede.
- Tubulação de AF (ÁGUA FRIA) embutida no piso.
- Tubulação de TG (TUBO DE GORDURA) sobre a laje/forro ou embutida na parede.
- Tubulação de TG (TUBO DE GORDURA) embutida no piso.
- Tubulação de AP (ÁGUA PLUVIAL) sobre a laje/forro ou embutida na parede.
- Tubulação de AP (ÁGUA PLUVIAL) embutida no piso.
- Tubulação de TQ (ESGOTO) sobre a laje/forro ou embutida na parede.
- Tubulação de TQ (ESGOTO) embutida no piso.
- Tubulação de TV (TUBO DE VENTILAÇÃO).
- Tubulação de AC (DRENO DE AR CONDICIONADO) embutido na parede / embutido no piso.
- Tubulação de AC (DRENO DE AR CONDICIONADO) aparente sobre o forro.
- Tubulação de Existente.

NOMENCLATURAS:

ALIM – ALIMENTAÇÃO PREDIAL
RAP – RECALQUE ÁGUA PLUVIAL
REC – TUBULÇÃO DE RECALQUE
HID – HIDRÔMETRO
MIC – MICTÓRIO
PIA – PIA COZINHA
LV – LAVATÓRIO
CA – CAIXA ACOPLADA
EA – ENTRADA DE ÁGUA FRIA
AF – COLUNA DE ÁGUA FRIA
AP – ÁGUA PLUVIAL
TQ – TUBO DE QUEDA ESGOTO
TG – TUBO DE GORDURA
CV – COLUNA DE VENTILAÇÃO
DR – DRENO AR CONDICIONADO
TL – TORNEIRA DE LIMPEZA
PD – PONTO DE DRENO AR CONDICIONADO
RG – REGISTRO DE GAVETA
TB – TORNEIRA BÓIA
BD – BEBEDOURO
ø – DIÂMETRO DA CANALIZAÇÃO

AFxx / Øxx — PRUMADA INDICADA / DIÂMETRO INDICADO
XX HID – ABRIGO PARA "XX" HIDRÔMETROS
– TORNEIRA DE LIMPEZA
– ABRIGO PARA HIDRÔMETRO
– TORNEIRA DE BÓIA
– RALO SIFONADO
– VÁLVULA DE PÉ COM CRIVO
– CONJUNTO MOTO–BOMBA
– DRENO SIFONADO, A SER EXECUTADO NAS UNIDADES DE AR CONDICIONADO SENDO ENCAMINHADO A REDE DE DRENAGEM PLUVIAL.
– TUBULAÇÃO QUE SOBE
– TUBULAÇÃO QUE DESCE
CE – CAIXA INSPEÇÃO DE ESGOTO
CS – CAIXA SINFONADA
CG – CAIXA DE GORDURA
CP – CAIXA PLUVIAL
CPG – CAIXA PLUVIAL COM GRELHA

	NÍVEIS (m)		ø MÍNIMO (mm)	
	ÁGUA	ESGOTO	ÁGUA	ESGOTO
LA – LAVATÓRIO	0.60	0.50	25	40
CA – CAIXA ACOPLADA	0.20	—x—	25	100
PIA – PIA	0.60	0.50	25	50
TL – TORNEIRA DE LIMPEZA	0.60	—x—	25	—x—
MIC – MICTÓRIO	1.05	VARIÁVEL	25	75
BD – BEBEDOURO	0.90	0.90	25	50

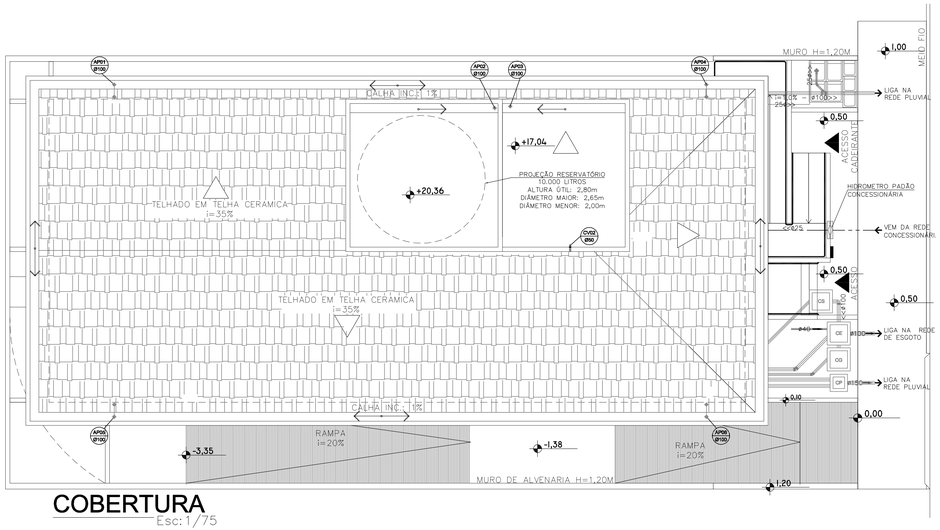

COBERTURA
Esc: 1/75

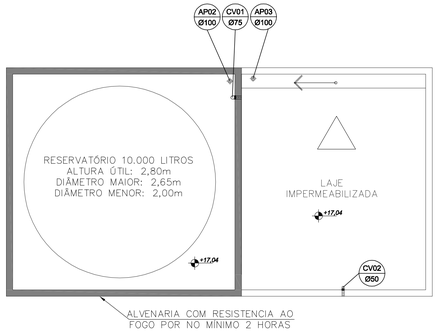

RESERVATÓRIO
Esc: 1/50

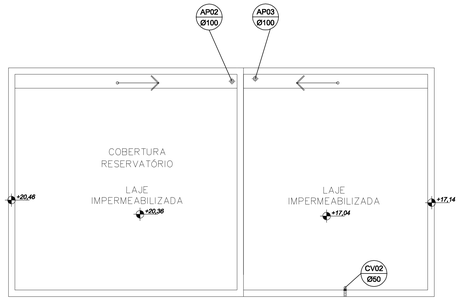

COBERTURA DO RESERVATÓRIO
Esc: 1/50

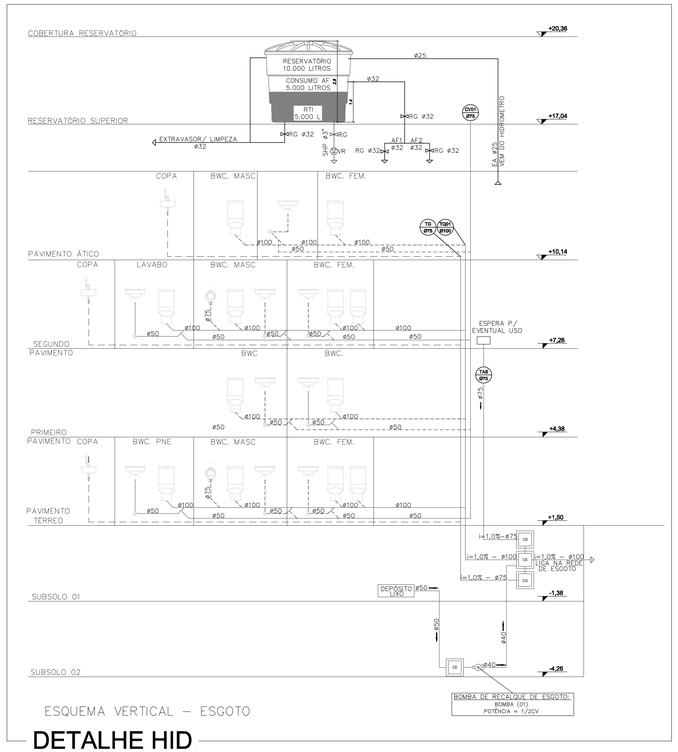

ESQUEMA VERTICAL – ESGOTO

DETALHE HID
Esc: 1/75

REV.	DATA	DISCRIMINAÇÃO	VISTO
03	07/2016	ATUALIZAÇÃO DA ARQUITETURA E AJUSTES FINAIS	
02	06/2016	AJUSTES FINAIS	
01	05/2016	ATUALIZAÇÃO DA ARQUITETURA E AJUSTES	
00	02/2016	EMISSÃO INICIAL	

TERRA PRIME construções
Rua João Gualberto de Oliveira, 312, Forquilhinhas - São José / SC
048 3259-9350 - www.terraprime.com.br

PROJETO HIDROSSANITÁRIO

Obra:
CONSELHO REGIONAL DE FARMÁCIA DO ESTADO DE SC

Endereço:
Rua Crispim Mira, 421
Bairro: Centro - Município: Florianópolis - SC

Assinatura Proprietário:

Proprietário:
Conselho Regional de Farmácia do Estado de SC

Responsável Pela Obra:

Contém:
Segundo Pavimento
Pavimento Ático
Cobertura
Detalhe HID
Reservatório
Cobertura Reservatório

Autores do Projeto:
Eng. JÚLIO CESAR DA SILVA
CREA SC 56 787 0
julio@terraprime.com.br

Prancha: 02 /05

Desenho: Vitor G. Oliveira | Data: Julho/2016 | Escala: Indicada

Arquivo: HID012016-R03

Revisão: 03

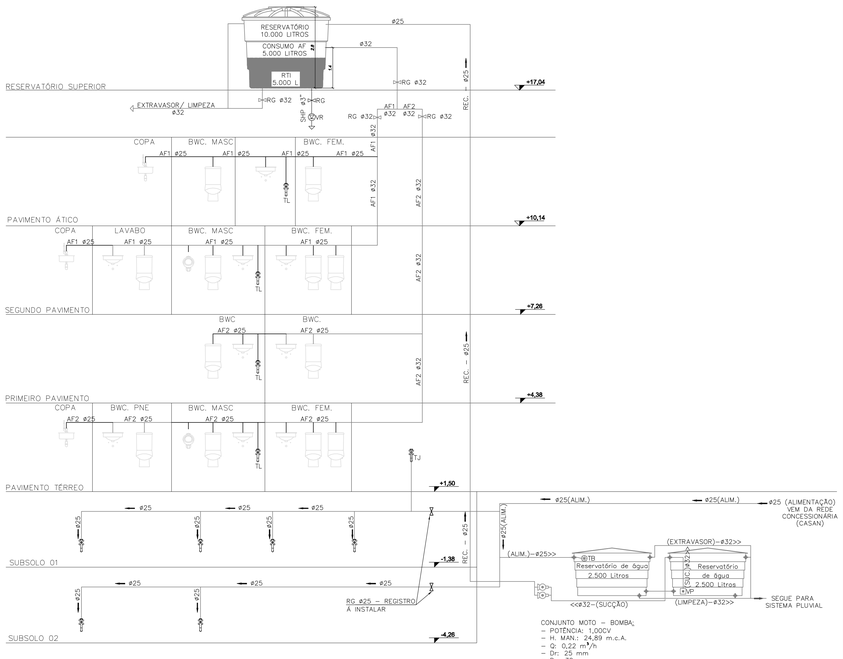

ESQUEMA VERTICAL – ÁGUA FRIA

DETALHE HID

Esc:1/75

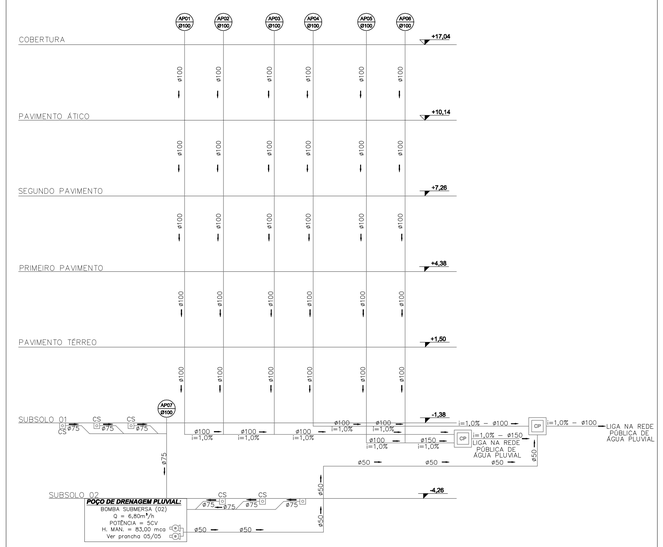

ESQUEMA VERTICAL – ÁGUA PLUVIAL

DETALHE HID

Esc:1/75

NOTAS

1 – Os condutores horizontais de rede de Água Pluvial deverão ser instalados com declividade mínima de 0,5%, possuindo diâmetro mínimo de 100 mm.

2 – Para rede de Esgoto Cloacal, as declividades mínimas serão:
- 2% Para tubulação com diâmetro nominal igual ou inferior a 75 mm.
- 1% Para tubulação com diâmetro nominal igual ou superior a 100mm.

3 – As válvulas de descarga deverão possuir sistema de acionamento de dupla vazão.

4 – Os tubos de ventilação serão em PVC rígido, com diâmentro mínimo de 50 mm e deverão ultrapassar em 30 cm o nível da cobertura.

5 – As tubulações de dreno deverão ser embutidas nas paredes. Quando encaminhadas na posição horizontal em forro ou sancas, deverão ser isoladas termicamente e interligadas a rede Pluvial mais próxima.

6 – Dimensionamento da rede de Dreno em PVC Água Fria (inclinação minima 0,1%):
- 25 mm Para 1 Evaporador.
- 32 mm Para 2 Evaporadores.
- 40 mm Para até 4 Evaporadores.

7 – Todas as tubulações externas e enterradas deverão ser envelopadas com concreto FCK 25 Mpa

8 – As tubulações devem ser pintadas nas cores:

Branco – Tubulação de Esgoto
Azul – Tubulação de Água Pluvial
Verde – Tubulação de Dreno de Ar Condicionado
Marrom – Tubulação de Água Fria
Laranja – Tubulação de Gordura

CONVENÇÕES

– Tubulação de AF (ÁGUA FRIA) sobre a laje/forro ou embutida na parede.
– Tubulação de AF (ÁGUA FRIA) embutida no piso.
– Tubulação de TG (TUBO DE GORDURA) sobre a laje/forro ou embutida na parede.
– Tubulação de TG (TUBO DE GORDURA) embutida no piso.
– Tubulação de AP (AGUA PLUVIAL) sobre a laje/forro ou embutida na parede.
– Tubulação de AP (ÁGUA PLUVIAL) embutida no piso.
– Tubulação de TQ (ESGOTO) sobre a laje/forro ou embutida na parede.
– Tubulação de TQ (ESGOTO) embutida no piso.
– Tubulação de TV (TUBO DE VENTILAÇÃO).
– Tubulação de AC (DRENO DE AR CONDICIONADO) embutido na parede / embutido no piso.
– Tubulação de AC (DRENO DE AR CONDICIONADO) aparente sobre o forro.
– Tubulação de Existente.

NOMENCLATURAS:

ALIM – ALIMENTAÇÃO PREDIAL
RAP – RECALQUE ÁGUA PLUVIAL
REC – TUBULÇÃO DE RECALQUE
HID – HIDRÔMETRO
MIC – MICTÓRIO
PIA – PIA COZINHA
LV – LAVATÓRIO
CA – CAIXA ACOPLADA
EA – ENTRADA DE ÁGUA FRIA
AF – COLUNA DE ÁGUA FRIA
AP – ÁGUA PLUVIAL
TQ – TUBO DE QUEDA ESGOTO
TG – TUBO DE GORDURA
CV – COLUNA DE VENTILAÇÃO
DR – DRENO AR CONDICIONADO
TL – TORNEIRA DE LIMPEZA
PD – PONTO DE DRENO AR CONDICIONADO
RG – REGISTRO DE GAVETA
TB – TORNEIRA BÓIA
BD – BEBEDOURO
ø – DIÂMETRO DA CANALIZAÇÃO

AFxx / ØXX – PRUMADA INDICADA / DIÂMETRO INDICADO
XX HID – ABRIGO PARA "XX" HIDRÔMETROS
– TORNEIRA DE LIMPEZA
– ABRIGO PARA HIDRÔMETRO
– TORNEIRA DE BÓIA
– RALO SIFONADO
– VÁLVULA DE PÉ COM CRIVO
– CONJUNTO MOTO–BOMBA
– DRENO SIFONADO, A SER EXECUTADO NAS UNIDADES DE AR CONDICIONADO SENDO ENCAMINHADO A REDE DE DRENAGEM PLUVIAL.
– TUBULAÇÃO QUE SOBE
– TUBULAÇÃO QUE DESCE
CE – CAIXA INSPEÇÃO DE ESGOTO
CS – CAIXA SINFONADA
CG – CAIXA DE GORDURA
CP – CAIXA PLUVIAL
CPG – CAIXA PLUVIAL COM GRELHA

	NÍVEIS (m)		ø MÍNIMO (mm)	
	ÁGUA	ESGOTO	ÁGUA	ESGOTO
LA – LAVATÓRIO	0.60	0.50	25	40
CA – CAIXA ACOPLADA	0.20	—x—	25	100
PIA – PIA	0.60	0.50	25	50
TL – TORNEIRA DE LIMPEZA	0.60	—x—	25	—x—
MIC – MICTÓRIO	1.05	VARIÁVEL	25	75
BD – BEBEDOURO	0.90	0.90	25	50

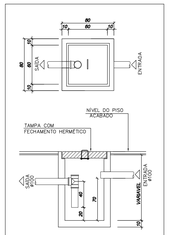

CAIXA SIFONADA

DETALHE HID

S/Esc

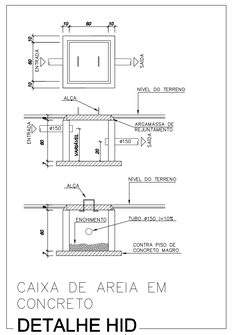

CAIXA DE AREIA EM CONCRETO

DETALHE HID

S/Esc

TERMINAL DE VENTILAÇÃO

DETALHE HID

S/Esc

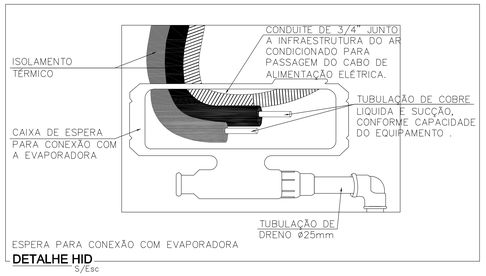

DETALHE HID

S/Esc

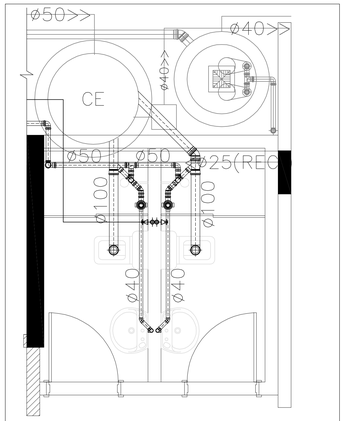

RECORTE ESGOTO – SUBSOLO2

DETALHE HID

S/Esc

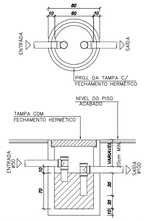

CAIXA DE GORDURA DUPLA PARA COLETA DE 03 A 12 COZINHAS CONFORME NORMA NBR 8160/1999 ITEN 5.1.5.1.3 C

DETALHE HID

S/Esc

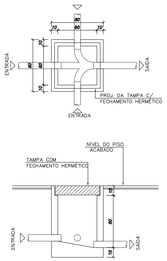

CAIXA DE INSPEÇÃO

DETALHE HID

S/Esc

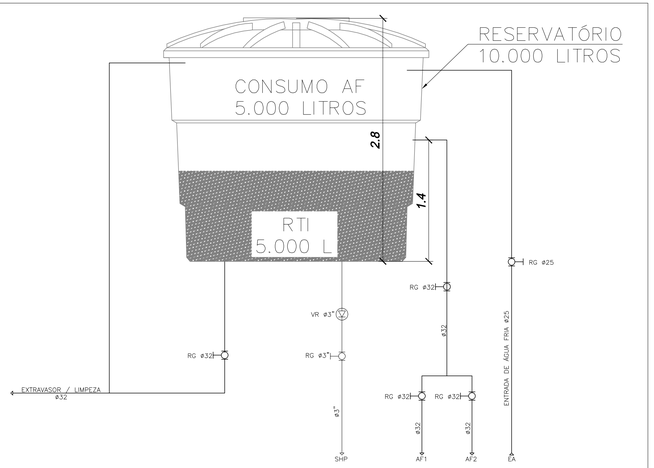

TODAS AS TUBULAÇÕES, JUNÇÕES, REGISTROS, VALVULAS E DEMAIS ACESSÓRIOS DO RESERVATÓRIO E BARRILETE DEVERÃO SER EM FERRO GALVANIZADO

RESERVATÓRIO

DETALHE HID

S/Esc

REV.	DATA	DISCRIMINAÇÃO	VISTO
03	07/2016	ATUALIZAÇÃO DA ARQUITETURA E AJUSTES FINAIS	
02	06/2016	AJUSTES FINAIS	
01	05/2016	ATUALIZAÇÃO DA ARQUITETURA E AJUSTES	
00	02/2016	EMISSÃO INICIAL	

TERRAPRIME construções
Rua João Gualberto de Oliveira, 312, Forquilhinhas - São José / SC
048 3259-9350 - www.terraprime.com.br

PROJETO HIDROSSANITÁRIO

Obra:
CONSELHO REGIONAL DE FARMÁCIA DO ESTADO DE SC

Endereço:
Rua Crispim Mira, 421
Bairro: Centro - Município: Florianópolis - SC

Assinatura Proprietário:

Proprietário:
Conselho Regional de Farmácia do Estado de SC

Contém:
Detalhe HID
Recorte de Esgoto - Subsolo 2
-

Responsável Pela Obra:

Autores do Projeto:
Eng. JÚLIO CESAR DA SILVA
CREA SC 56 787 0
julio@terraprime.com.br

Prancha: 03 /05

Desenho: Vitor G. Oliveira | Data: Julho/2016 | Escala: Indicada

Arquivo: HID012016-R03

Revisão: 03

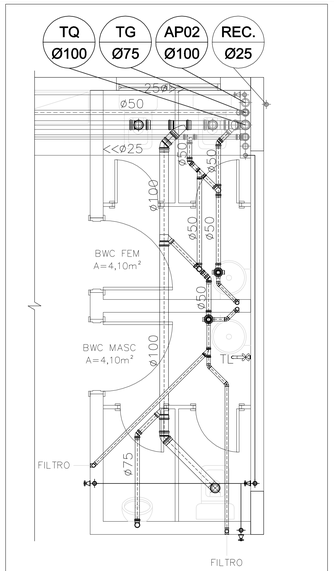

RECORTE ESGOTO – TÉRREO
DETALHE HID
S/Esc

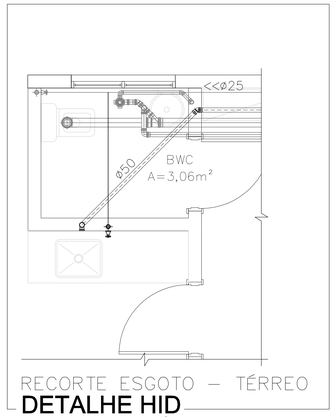

RECORTE ESGOTO – TÉRREO
DETALHE HID
S/Esc

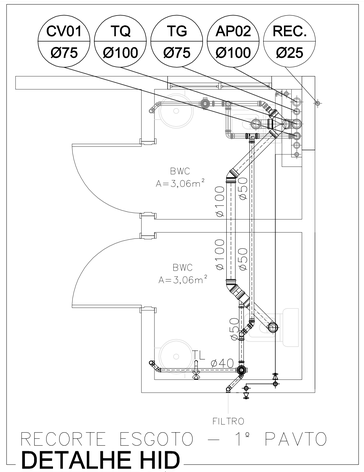

RECORTE ESGOTO – 1° PAVTO
DETALHE HID
S/Esc

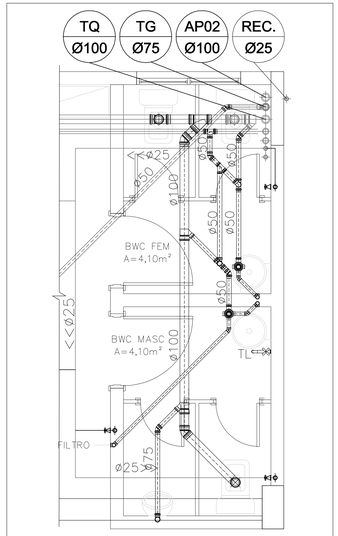

RECORTE ESGOTO – 2° PAVTO
DETALHE HID
S/Esc

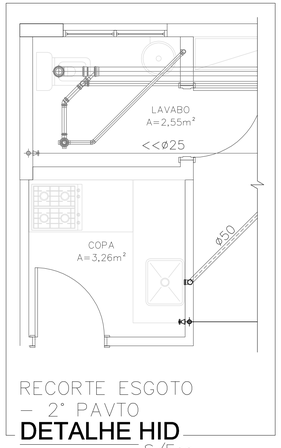

RECORTE ESGOTO – 2° PAVTO
DETALHE HID
S/Esc

NOTAS

1 – Os condutores horizontais de rede de Água Pluvial deverão ser instalados com declividade mínima de 0,5%, possuindo diâmetro mínimo de 100 mm.

2 – Para rede de Esgoto Cloacal, as declividades mínimas serão:
- 2% Para tubulação com diâmetro nominal igual ou inferior a 75 mm.
- 1% Para tubulação com diâmetro nominal igual ou superior a 100mm.

3 – As válvulas de descarga deverão possuir sistema de acionamento de dupla vazão.

4 – Os tubos de ventilação serão em PVC rígido, com diâmentro mínimo de 50 mm e deverão ultrapassar em 30 cm o nível da cobertura.

5 – As tubulações de dreno deverão ser embutidas nas paredes. Quando encaminhadas na posição horizontal em forro ou sancas, deverão ser isoladas termicamente e interligadas a rede Pluvial mais próxima.

6 – Dimensionamento da rede de Dreno em PVC Água Fria (inclinação minina 0,1%):
- 25 mm Para 1 Evaporador.
- 32 mm Para 2 Evaporadores.
- 40 mm Para até 4 Evaporadores.

7 – Todas as tubulações externas e enterradas deverão ser envelopadas com concreto FCK 25 Mpa

8 – As tubulações devem ser pintadas nas cores:

Branco – Tubulação de Esgoto
Azul – Tubulação de Água Pluvial
Verde – Tubulação de Dreno de Ar Condicionado
Marrom – Tubulação de Água Fria
Laranja – Tubulação de Gordura

CONVENÇÕES

- Tubulação de AF (ÁGUA FRIA) sobre a laje/forro ou embutida na parede.
- Tubulação de AF (ÁGUA FRIA) embutida no piso.
- Tubulação de TG (TUBO DE GORDURA) sobre a laje/forro ou embutida na parede.
- Tubulação de TG (TUBO DE GORDURA) embutida no piso.
- Tubulação de AP (ÁGUA PLUVIAL) sobre a laje/forro ou embutida na parede.
- Tubulação de AP (ÁGUA PLUVIAL) embutida no piso.
- Tubulação de TQ (ESGOTO) sobre a laje/forro ou embutida na parede.
- Tubulação de TQ (ESGOTO) embutida no piso.
- Tubulação de TV (TUBO DE VENTILAÇÃO).
- Tubulação de AC (DRENO DE AR CONDICIONADO) embutido na parede / embutido no piso.
- Tubulação de AC (DRENO DE AR CONDICIONADO) aparente sobre o forro.
- Tubulação de Existente.

NOMENCLATURAS:

ALIM – ALIMENTAÇÃO PREDIAL
RAP – RECALQUE ÁGUA PLUVIAL
REC – TUBULÇÃO DE RECALQUE
HID – HIDRÔMETRO
MIC – MICTÓRIO
PIA – PIA COZINHA
LV – LAVATÓRIO
CA – CAIXA ACOPLADA
EA – ENTRADA DE ÁGUA FRIA
AF – COLUNA DE ÁGUA FRIA
AP – ÁGUA PLUVIAL
TQ – TUBO DE QUEDA ESGOTO
TG – TUBO DE GORDURA
CV – COLUNA DE VENTILAÇÃO
DR – DRENO AR CONDICIONADO
TL – TORNEIRA DE LIMPEZA
PD – PONTO DE DRENO AR CONDICIONADO
RG – REGISTRO DE GAVETA
TB – TORNEIRA BÓIA
BD – BEBEDOURO
ø – DIÂMETRO DA CANALIZAÇÃO

AFxx / Øxx – PRUMADA INDICADA / DIÂMETRO INDICADO
XX HID – ABRIGO PARA "XX" HIDRÔMETROS
– TORNEIRA DE LIMPEZA
– ABRIGO PARA HIDRÔMETRO
– TORNEIRA DE BÓIA
– RALO SIFONADO
– VÁLVULA DE PÉ COM CRIVO
– CONJUNTO MOTO–BOMBA
– DRENO SIFONADO, A SER EXECUTADO NAS UNIDADES DE AR CONDICIONADO SENDO ENCAMINHADO A REDE DE DRENAGEM PLUVIAL.
– TUBULAÇÃO QUE SOBE
– TUBULAÇÃO QUE DESCE
CE – CAIXA INSPEÇÃO DE ESGOTO
CS – CAIXA SINFONADA
CG – CAIXA DE GORDURA
CP – CAIXA PLUVIAL
CPG – CAIXA PLUVIAL COM GRELHA

	NÍVEIS (m)		ø MÍNIMO (mm)	
	ÁGUA	ESGOTO	ÁGUA	ESGOTO
LA – LAVATÓRIO	0.60	0.50	25	40
CA – CAIXA ACOPLADA	0.20	—x—	25	100
PIA – PIA	0.60	0.50	25	50
TL – TORNEIRA DE LIMPEZA	0.60	—x—	25	—x—
MIC – MICTÓRIO	1.05	VARIÁVEL	25	75
BD – BEBEDOURO	0.90	0.90	25	50

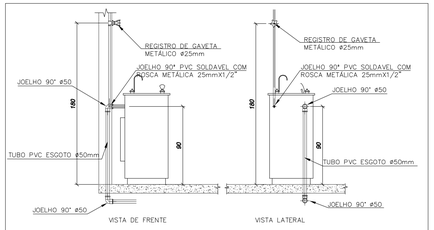

BEBEDOURO
DETALHE HID
S/Esc

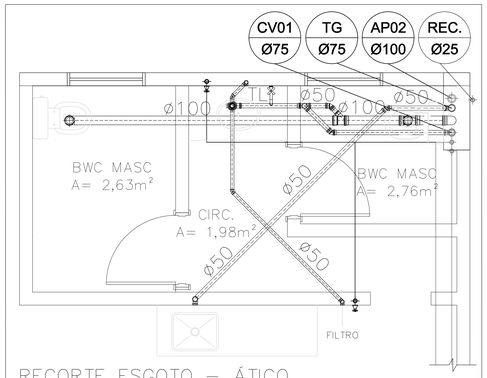

RECORTE ESGOTO – ÁTICO
DETALHE HID
S/Esc

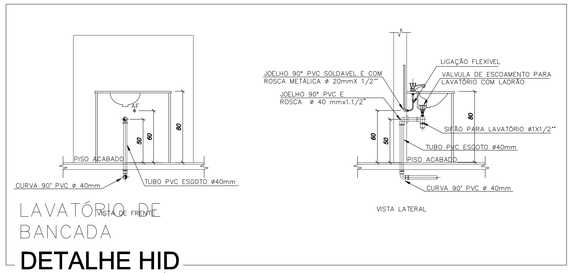

LAVATÓRIO DE BANCADA
DETALHE HID
S/Esc

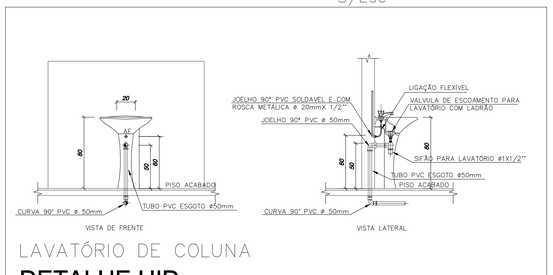

LAVATÓRIO DE COLUNA
DETALHE HID
S/Esc

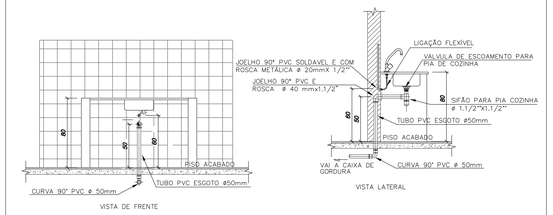

PIA
DETALHE HID
S/Esc

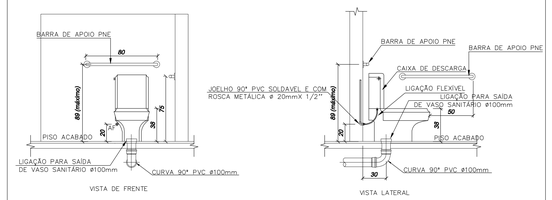

VASO SANITÁRIO COM CAIXA ACOPLADA (PNE) CONFORME NORMA 9050:2015 ÍTEN 7.7.2.3.3
DETALHE HID
S/Esc

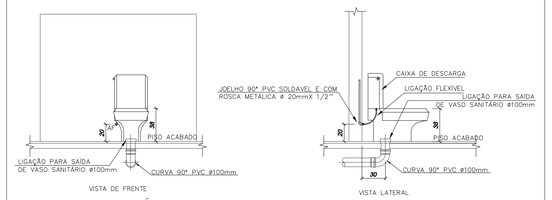

VASO SANITÁRIO COM CAIXA ACOPLADA
DETALHE HID
S/Esc

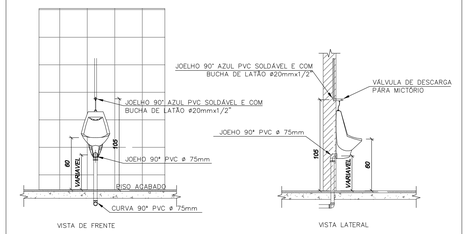

MICTÓRIO
DETALHE HID
S/Esc

REV.	DATA	DISCRIMINAÇÃO	VISTO
03	07/2016	ATUALIZAÇÃO DA ARQUITETURA E AJUSTES FINAIS	
02	06/2016	AJUSTES FINAIS	
01	05/2016	ATUALIZAÇÃO DA ARQUITETURA E AJUSTES	
00	02/2016	EMISSÃO INICIAL	

TERRA PRIME construções
Rua João Gualberto de Oliveira, 312, Forquilhinhas - São José / SC
048 3259-9350 - www.terraprime.com.br

PROJETO HIDROSSANITÁRIO

Obra: CONSELHO REGIONAL DE FARMÁCIA DO ESTADO DE SC

Endereço: Rua Crispim Mira, 421
Bairro: Centro - Município: Florianópolis - SC

Proprietário: Conselho Regional de Farmácia do Estado de SC

Assinatura Proprietário:

Contém: Recortes de Esgoto
Detalhe HID
-

Responsável Pela Obra:

Autores do Projeto:
Eng. JÚLIO CESAR DA SILVA
CREA SC 56 787 0
julio@terraprime.com.br

Prancha: 04 /05

Desenho: Vitor G. Oliveira | Data: Julho/2016 | Escala: Indicada

Arquivo: HID012016-R03

Revisão: 03

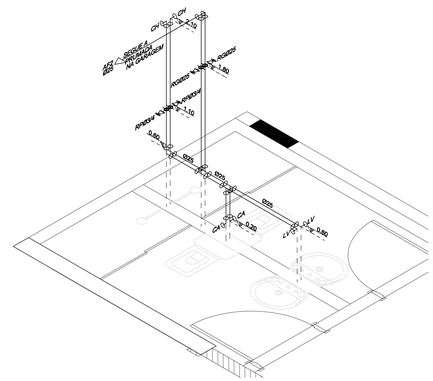

SUBSOLO 2
Esc:1/20

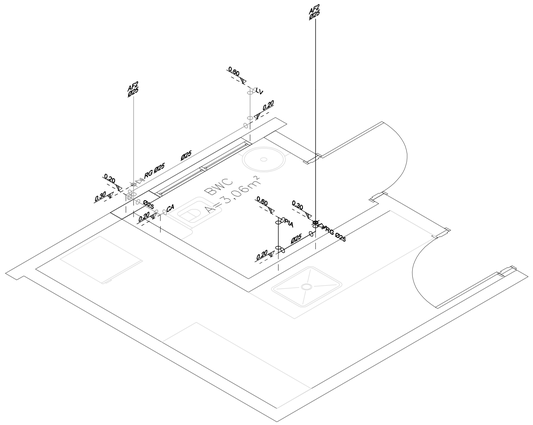

PAVIMENTO TÉRREO
Esc:1/20

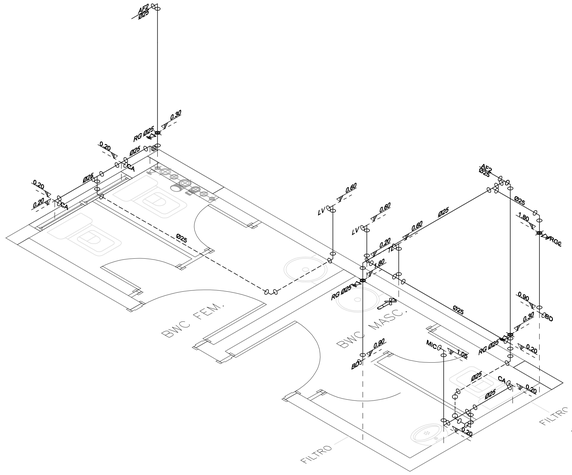

PAVIMENTO TÉRREO
Esc:1/20

NOTAS

1 – Os condutores horizontais de rede de Água Pluvial deverão ser instalados com declividade mínima de 0,5%, possuindo diâmetro mínimo de 100 mm.

2 – Para rede de Esgoto Cloacal, as declividades mínimas serão:
- 2% Para tubulação com diâmetro nominal igual ou inferior a 75 mm.
- 1% Para tubulação com diâmetro nominal igual ou superior a 100mm.

3 – As válvulas de descarga deverão possuir sistema de acionamento de dupla vazão.

4 – Os tubos de ventilação serão em PVC rígido, com diâmetro mínimo de 50 mm e deverão ultrapassar em 30 cm o nível da cobertura.

5 – As tubulações de dreno deverão ser embutidas nas paredes. Quando encaminhadas na posição horizontal em forro ou sancas, deverão ser isoladas termicamente e interligadas a rede Pluvial mais próxima.

6 – Dimensionamento da rede de Dreno em PVC Água Fria (inclinação mínima 0,1%):
- 25 mm Para 1 Evaporador
- 32 mm Para 2 Evaporadores.
- 40 mm Para até 4 Evaporadores.

7 – Todas as tubulações externas e enterradas deverão ser envelopadas com concreto FCK 25 Mpa

8 – As tubulações devem ser pintadas nas cores:

Branco – Tubulação de Esgoto
Azul – Tubulação de Água Pluvial
Verde – Tubulação de Dreno de Ar Condicionado
Marrom – Tubulação de Água Fria
Laranja – Tubulação de Gordura

CONVENÇÕES

– Tubulação de AF (ÁGUA FRIA) sobre a laje/forro ou embutida na parede.
– Tubulação de AF (ÁGUA FRIA) embutida no piso.
– Tubulação de TG (TUBO DE GORDURA) sobre a laje/forro ou embutida na parede.
– Tubulação de TG (TUBO DE GORDURA) embutida no piso.
– Tubulação de AP (ÁGUA PLUVIAL) sobre a laje/forro ou embutida na parede.
– Tubulação de AP (ÁGUA PLUVIAL) embutida no piso.
– Tubulação de TQ (ESGOTO) sobre a laje/forro ou embutida na parede.
– Tubulação de TQ (ESGOTO) embutida no piso.
– Tubulação de TV (TUBO DE VENTILAÇÃO).
– Tubulação de AC (DRENO DE AR CONDICIONADO) embutido na parede / embutido no piso.
– Tubulação de AC (DRENO DE AR CONDICIONADO) aparente sobre o forro.
– Tubulação de Existente.

NOMENCLATURAS:

ALIM – ALIMENTAÇÃO PREDIAL
RAP – RECALQUE ÁGUA PLUVIAL
REC – TUBULIÇÃO DE RECALQUE
HID – HIDRÔMETRO
MIC – MICTÓRIO
PIA – PIA COZINHA
LV – LAVATÓRIO
CA – CAIXA ACOPLADA
EA – ENTRADA DE ÁGUA FRIA
AF – COLUNA DE ÁGUA FRIA
AP – ÁGUA PLUVIAL
TQ – TUBO DE QUEDA ESGOTO
TG – TUBO DE GORDURA
CV – COLUNA DE VENTILAÇÃO
DR – DRENO AR CONDICIONADO
TL – TORNEIRA DE LIMPEZA
PD – PONTO DE DRENO AR CONDICIONADO
RG – REGISTRO DE GAVETA
TB – TORNEIRA BÓIA
BD – BEBEDOURO
ø – DIÂMETRO DA CANALIZAÇÃO

CONVENÇÕES

AFxx / ØXX – PRUMADA INDICADA / DIÂMETRO INDICADO
XX HID – ABRIGO PARA "XX" HIDRÔMETROS
– TORNEIRA DE LIMPEZA
– ABRIGO PARA HIDRÔMETRO
– TORNEIRA DE BÓIA
– RALO SIFONADO
– VÁLVULA DE PÉ COM CRIVO
– CONJUNTO MOTO–BOMBA
– DRENO SIFONADO, A SER EXECUTADO NAS UNIDADES DE AR CONDICIONADO SENDO ENCAMINHADO A REDE DE DRENAGEM PLUVIAL.
– TUBULAÇÃO QUE SOBE
– TUBULAÇÃO QUE DESCE
CE – CAIXA INSPEÇÃO DE ESGOTO
CS – CAIXA SINFONADA
CG – CAIXA DE GORDURA
CP – CAIXA PLUVIAL
CPG – CAIXA PLUVIAL COM GRELHA

	NÍVEIS (m)		ø MÍNIMO (mm)	
	ÁGUA	ESGOTO	ÁGUA	ESGOTO
LA – LAVATÓRIO	0.60	0.50	25	40
CA – CAIXA ACOPLADA	0.20	–x–	25	100
PIA – PIA	0.60	0.50	25	50
TL – TORNEIRA DE LIMPEZA	0.60	–x–	25	–x–
MIC – MICTÓRIO	1.05	VARIÁVEL	25	75
BD – BEBEDOURO	0.90	0.90	25	50

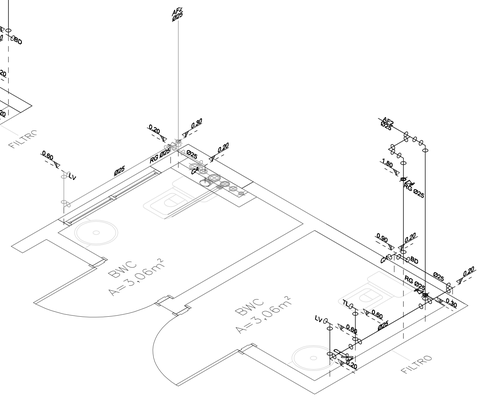

PRIMEIRO PAVIMENTO
Esc:1/20

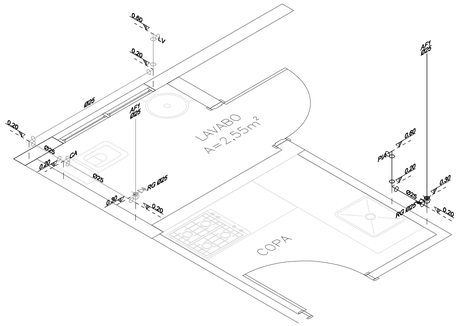

SEGUNDO PAVIMENTO
Esc:1/20

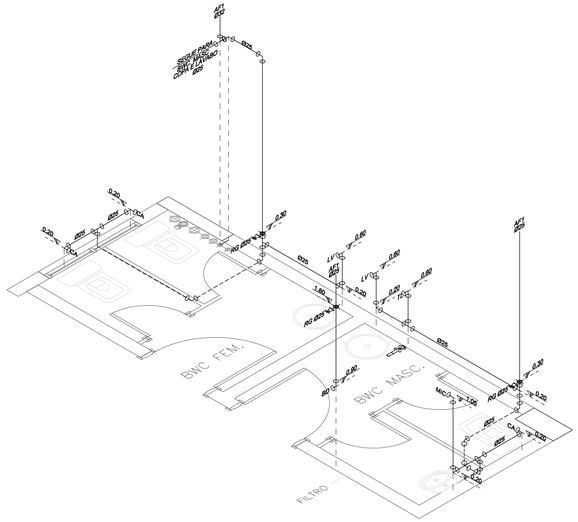

SEGUNDO PAVIMENTO
Esc:1/20

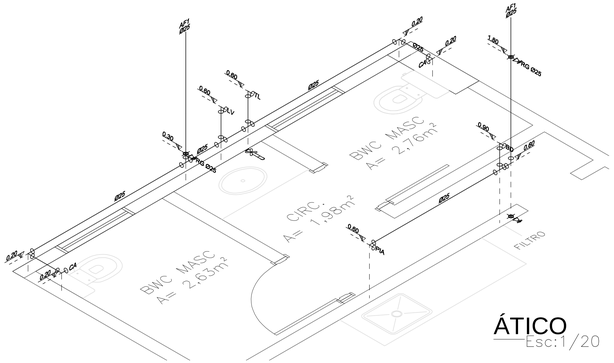

ÁTICO
Esc:1/20

REV.	DATA	DISCRIMINAÇÃO	VISTO
03	07/2016	ATUALIZAÇÃO DA ARQUITETURA E AJUSTES FINAIS	
02	06/2016	AJUSTES FINAIS	
01	05/2016	ATUALIZAÇÃO DA ARQUITETURA E AJUSTES	
00	02/2016	EMISSÃO INICIAL	

TERRA PRIME construções
Rua João Gualberto de Oliveira, 312, Forquilhinhas - São José / SC
048 3259-9350 - www.terraprime.com.br

PROJETO HIDROSSANITÁRIO

Obra:
CONSELHO REGIONAL DE FARMÁCIA DO ESTADO DE SC

Endereço:
Rua Crispim Mira, 421
Bairro: Centro - Município: Florianópolis - SC

Assinatura Proprietário:

Proprietário:
Conselho Regional de Farmácia do Estado de SC

Responsável Pela Obra:

Contém:
Isométrico
-
-

Autores do Projeto:
Eng. JÚLIO CESAR DA SILVA
CREA SC 56 787 0
julio@terraprime.com.br

Prancha:
05
/05

Desenho: Vitor G. Oliveira
Data: Julho/2016
Escala: Indicada
Arquivo: HID012016-R03
Revisão: 03